第58回　愛知県高等学校優勝野球大会　　51校参加

平成20年度

試合開始時間（土、日、祝）

1試合　10時
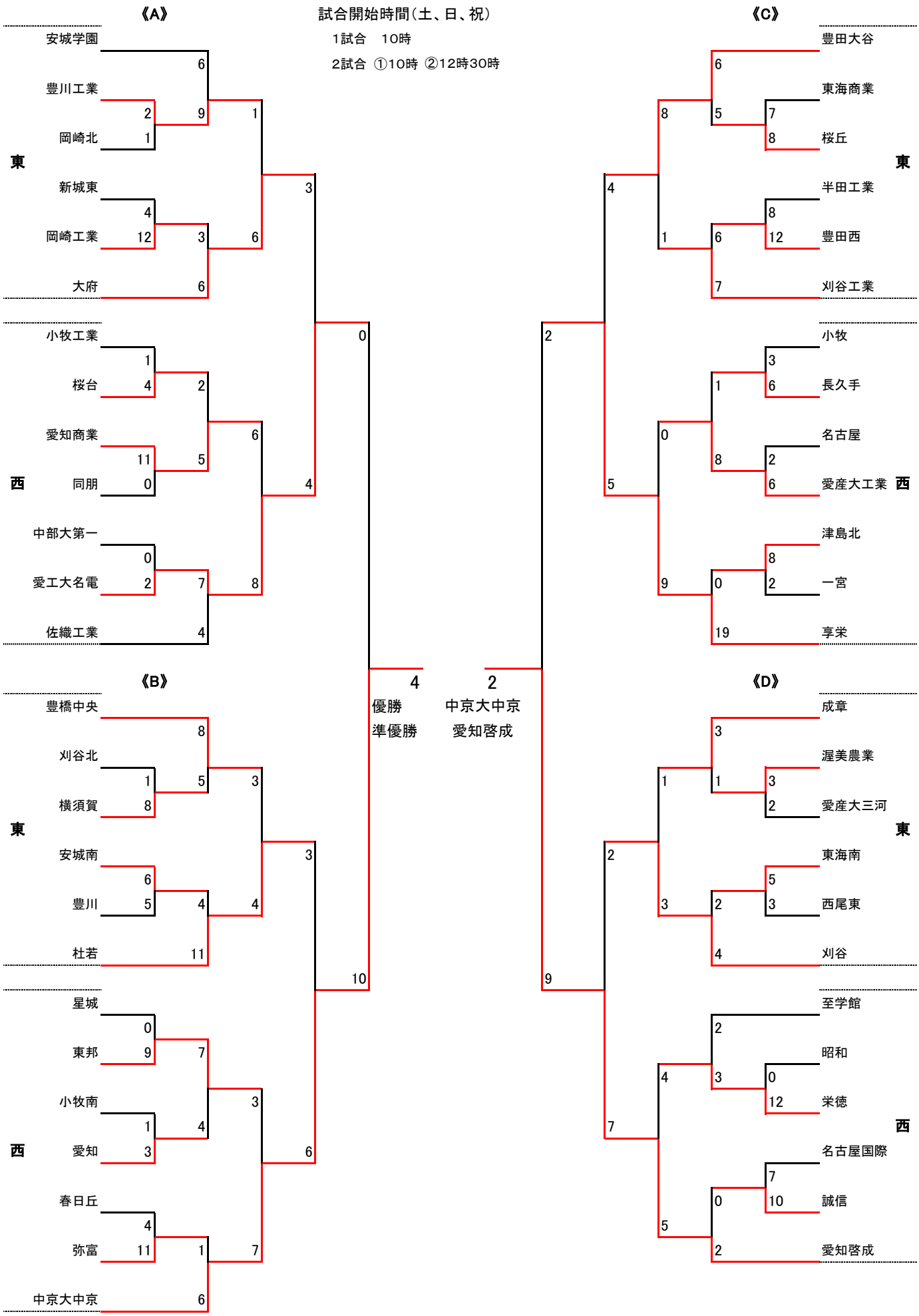
2試合　①10時 ②12時30時